RIV 990

PUNZONATRICE OLEOPNEUMATICA A TRAZIONE PER SEDI ESAGONALI

RIV 990

HYDRO-PNEUMATIC PUNCHING TOOL FOR HEXAGONAL HOLES

PennEngineering®

North America: Danboro, PA USA • E-mail: atlas@pemnet.com • Tel: +1-215-766-5987 • Fax: +1-215-766-5988 • 877-682-2505 (USA Only)
Europe: Galway, Ireland • E-mail: europe@pemnet.com • Tel: +353-91-751714 • Fax: +353-91-753541
Asia/Pacific: Singapore • E-mail: singapore@pemnet.com • Tel: +65-6-745-0660 • Fax: +65-6-745-2400
Shanghai, China • E-mail: china@pemnet.com • Tel: +86-21-5868-3688 • Fax: +86-21-5868-3988

Visit our PEMNET™ Resource Center at www.pemnet.com

MANUALE ISTRUZIONI
INSTRUCTION MANUAL

CODICE/*CODE*
29863

RIV 990
ESAGONATRICE OLEOPNEUMATICA PER SEDI ESAGONALI
HYDRO-PNEUMATIC HEXCUTTER TOOL FOR HEXAGONAL HOLES

TIMBRO DISTRIBUTORE AUTORIZZATO
STAMP OF THE AUTHORISED DEALER

Rivit S.r.l.
Via Marconi, 20 – loc. Ponte Rizzoli
40064 Ozzano dell'Emilia (Bologna)
☎: ++39 051 417 11 11 🖷 ++39 051 417 11 29
www.rivit.it -- rivit@rivit.it

CE

INDICE/*CONTENTS*

1 - INFORMAZIONI GENERALI
GENERAL INFORMATION PAG. 5

1.1 COSTRUTTORE/*MANUFACTURER*
1.2 ASSISTENZA/*ASSISTANCE*
1.3 CERTIFICAZIONE E MARCATURA CE/*CERTIFICATION AND EC MARKING*
1.4 GARANZIA/*WARRANTY*
1.5 STRUTTURA DEL MANUALE/*MANUAL STRUCTURE*
1.5.1 SCOPO E CONTENUTO/*PURPOSE AND CONTENTS*
1.5.2 DESTINATARI/*RECEIVER*
1.5.3 CONSERVAZIONE/*PLACING OF THE MANUAL*
1.5.4 SIMBOLI UTILIZZATI/*SYMBOLS USED*

2 - DESCRIZIONE MACCHINA
TOOL DESCRIPTION PAG. 7

2.1 PRINCIPIO DI FUNZIONAMENTO/*OPERATING SYSTEM*
2.2 VIBRAZIONI/*VIBRATION*
2.3 EMISSIONI SONORE/*NOISE LEVEL*
2.4 DATI TECNICI/*TECHNICAL DATA*
2.5 EQUIPAGGIAMENTO/*NOSE ASSEMBLIES*
2.5.1 ACCESSORI A RICHIESTA/*ACCESSORIES ON REQUEST*
2.5.1.1 KIT ASTA COMPLETO DI PUNZONE RINFORZATO M4 ESAGONO 6 DA SOSTITUIRE SVITANDO LA GHIERA (RIF. 33 A PAG. 12)/*ROD KIT COMPLETE WITH REINFORCED PUNCH M4 HEXAGON 6 TO BE REPLACED UNSCREWING THE RING-NUT (REF. 33, PAGE 12)*
2.5.1.1.1 E' POSSIBILE ORDINARE SINGOLARMENTE I TRE PARTICOLARI/*PARTS 1., 2. AND 3. CAN BE ORDERED SEPARATELY*
2.5.1.2 TABELLA PER FORO E SPESSORE/*TABLE FOR HOLES AND THIKNESSES*

3 - RICAMBI
SPARE PARTS PAG. 10

3.1 PARTI DI RICAMBI/*POSSIBLE FAULTS*
3.2 ORDINAZIONE RICAMBI/*ORDERING SPARE PARTS*

4 - SICUREZZA
SAFETY PAG. 13

4.1 AVVERTENZE GENERALI/*GENERAL WARNINGS*
4.2 USO PREVISTO/*INTENDED USE*
4.3 CONTROINDICAZIONI D'USO/*OPERATING CONTRAINDICATIONS*
4.4 RISCHI RESIDUI/*RESIDUE RISKS*
4.5 IDENTIFICAZIONE / MATRICOLA/*IDENTIFICATION/SERIAL NUMBER*

5 - INSTALLAZIONE
INSTALLATION PAG. 15

5.1 TRASPORTO E MOVIMENTAZIONE/*TRANSPORT AND HANDLING*
5.2 STOCCAGGIO/*STORAGE*
5.3 COLLEGAMENTI/*CONNECTIONS*
5.3.1 PNEUMATICO/*PNEUMATIC CONNECTION*
5.4 ALIMENTAZIONE DELL'ARIA/*AIR SUPPLY*
5.5 CONTROLLO PRELIMINARE/*PRELIMINARY CHECKS*

6 - FUNZIONAMENTO
OPERATION PAG.16

6.1 ADDETTI/*OPERATORS*
6.2 PREPARAZIONE DELLA MACCHINA/*TOOL PREPARATION*
6.3 MESSA IN FUNZIONE E SOSTITUZIONE DEL PUNZONE E DELLA MATRICE/*PUTTING INTO SERVICE AND REPLACING OF THE PUNCHES AND OF THE DIE*

7 - MANUTENZIONE
SERVICING THE TOOL PAG. 18

7.1 STATO DI MANUTENZIONE/*MAINTENANCE STATUS*
7.2 PULIZIA/*CLEANING*
7.3 MANUTENZIONE ORDINARIA/*ORDINARY MAINTENANCE*
7.3.1 RIPRISTINO OLIO CIRCUITO OLEODINAMICO/ *FILLING THE HYDRAULIC CIRCUIT WITH OIL (WHEN RUN OUT)*
7.3.2 PARTI SOTTOPOSTE AD AZIONI DI USURA/*PARTS SUBJECT TO WEAR*

8 - DIAGNOSTICA
FAULT DIAGNOSIS AND REPAIRS PAG. 21

8.1 RIPARAZIONI/*REPAIRS*
8.2 RICHIESTA DI ASSISTENZA/*REQUESTING ASSISTANCE*

9 - DEMOLIZIONE
DISMANTLING INSTRUCTIONS PAG. 21

9.1 DEMOLIZIONE DELLA MACCHINA/*DISMANTLING INSTRUCTIONS*

10 - ALLEGATI
ENCLOSED DOCUMENTS PAG. 21

10.1 DICHIARAZIONE/*DECLARATION*

1 - INFORMAZIONI GENERALI
GENERAL INFORMATION

1.1 - COSTRUTTORE
MANUFACTURER

La ditta **Rivit S.r.l.** è nata nel 1973, produce e distribuisce Fasteners e attrezzi per il fissaggio (rivettatrici, tirainserti). Vanta un'esperienza tecnica e può offrire un'ampia gamma di prodotti inerenti ai sistemi di fissaggio.

Rivit S.r.l*. was born in 1973, it produces and distributes in Fasteners and Tools for Fixings (tools for rivets and rivet nuts). The Company boasts much technical experience and offers a wide range of products related to fastening systems.*

TEL/*PHONE* ++39 051 4171111	**FAX** ++39 051 4171129

1.2 - ASSISTENZA
ASSISTANCE

Per qualsiasi necessità inerente l'uso, la manutenzione o la richiesta di parti di ricambio, il Cliente è tenuto a rivolgersi al distributore di zona autorizzato (oppure direttamente alla *Rivit S.r.l.*), specificando i dati identificativi della Macchina riportati sul cilindro esterno:

In case you need any assistance concerning the use and the maintenance of the tool, or in case you need to order any spare parts, you shall contact your local authorised dealer (or Rivit S.r.l. directly) specifying the identification/serial numbers of the tool, written on its outer casing:

C 1	Vedere paragrafo 3 *See section 3*

1.3 - CERTIFICAZIONE E MARCATURA CE
CERTIFICATION AND EC MARKING

La Macchina è realizzata in conformità delle Direttive Comunitarie pertinenti ed applicabili nel momento della sua immissione sul mercato.
Non rientrando la Macchina nell' ALLEGATO IV della DIRETTIVA 2006/42/CE, la *Rivit S.r.l.* provvede alla Autocertificazione per apporre la marcatura CE.

The tool is manufactured in compliance with the European Directives, which are in force when the tool itself is put on the market.
As the tool is not included in ENCLOSURE IV of DIRECTIVE 2006/42/EC, Rivit S.r.l. issues a self-certification to apply the EC marking.

1.4 - GARANZIA
WARRANTY

Il periodo di garanzia è di 12 mesi dalla data riportata sulla relativa Bolla di Consegna.
La Garanzia comprende esclusivamente le parti sostituite, con esclusione della mano d'opera.
Non sono compresi nella Garanzia i danni alla Macchina causati da:

- trasporto e/o movimentazione
- errori dell'Operatore
- mancata manutenzione prevista dal presente Manuale (vedere capitolo 7)
- guasti e/o rotture non imputabili al malfunzionamento della stessa
- normale consumo delle parti soggette ad usura.

La manomissione/sostituzione non autorizzata di parti della Macchina, l'uso di accessori, di utensili, di materiali di consumo diversi da quelli raccomandati dal costruttore potrebbero rappresentare un pericolo di infortunio e sollevano il costruttore dalla garanzia.
La Rivit si assume la responsabilità solo se la macchina è difettosa all'origine e decade se l'utilizzatore non si adegua alle istruzioni fornite.

The warranty has a validity of 12 months, as of the date indicated on the invoice.
The warranty only covers replaced parts; labour is not included.
The following are not covered by warranty: *tool damages caused by:*

- *transport and/or handling,*
- *user's mistakes,*
- *failed servicing/maintenance, as indicated in section 7 of this manual,*
- *faults and/or breakages that are not attributable to tool anomalies,*
- *normal consumption of consumables.*

The warranty is invalidated both in case of unauthorised tampering/replacements of tool components and in case of use

of accessories, tools or consumables different to those recommended by the manufacturer, which could cause injuries to the tool's user.
Rivit S.r.l. assumes responsibilities only if the tool is originally defective, but declines all forms of responsibility if the user fails to follow the instructions given.

1.5 - STRUTTURA DEL MANUALE
MANUAL STRUCTURE

Il Cliente deve leggere con estrema attenzione le informazioni riportate nel presente Manuale, in quanto una corretta Predisposizione, Installazione ed Utilizzazione della Macchina, costituiscono la base del rapporto Costruttore - Cliente.

This instruction manual must be read with particular attention by the Customer, as the correct pre-arrangement, installation and use of the tool, provide the grounds for an ideal relationship between Manufacturer and Customer.

1.5.1 - SCOPO E CONTENUTO
PURPOSE AND CONTENTS

Questo Manuale ha lo scopo di fornire al Cliente tutte le informazioni necessarie affinché, oltre ad un adeguato utilizzo della Macchina, sia in grado di gestire la stessa nel modo più autonomo e sicuro possibile. Esso comprende informazioni inerenti l'aspetto Tecnico, il Funzionamento, la Manutenzione, i Ricambi e la Sicurezza.
Prima di effettuare qualsiasi operazione sulla Macchina, gli Operatori ed i Tecnici Qualificati devono leggere attentamente le istruzioni contenute nella presente pubblicazione.
In caso di dubbi sulla corretta interpretazione delle istruzioni, interpellare la *Rivit S.r.l.* per ottenere i necessari chiarimenti.

The manual herein has the purpose of providing the Customer with all the information needed not only to use the tool correctly but also to manage it self-sufficiently and safely. It includes information concerning technical aspects, operation, maintenance, spare parts and safety.
Users and Qualified Technicians must read the instructions given herein thoroughly before starting to use the tool.
If you have any doubts on the meaning of the instructions given, please do not hesitate to contact Rivit S.r.l. for further explanations.

1.5.2 - DESTINATARI
WHO THE MANUAL HAS BEEN WRITTEN FOR

Il Manuale in oggetto è rivolto sia all'Operatore che ai Tecnici abilitati alla Manutenzione della Macchina.
I Conduttori non devono eseguire operazioni riservate ai Manutentori o ai Tecnici qualificati.
La *Rivit S.r.l.* non risponde di danni derivanti dalla mancata osservanza di questo divieto.

The manual herein has been written for both the operators and the technicians enabled to service the tool.
Operators must not carry out jobs reserved to service and/or qualified technicians.
Rivit S.r.l. is not liable for damage deriving from the failed observance of this rule.

1.5.3 - CONSERVAZIONE
PLACING OF THE MANUAL

Il Manuale di Istruzioni deve essere conservato nelle immediate vicinanze della Macchina, dentro un apposito contenitore e, soprattutto, al riparo da liquidi e quant'altro ne possa compromettere lo stato di leggibilità.

This instruction manual must be kept near the tool, inside a dedicated container and, above all, away from liquids or anything else that may compromise its legibility.

1.5.4 - SIMBOLI UTILIZZATI
SYMBOLS USED

SIMBOLO *SYMBOL*	SIGNIFICATO *MEANING*	COMMENTO *COMMENT*
P ...	PERICOLO *HAZARD*	Indica un pericolo con rischio per l'Utilizzatore. *This highlights a hazard with risk for the user*.
A ...	AVVERTENZA *WARNING*	Indica un'avvertenza o una nota su funzioni chiave o su informazioni utili. Prestare la massima attenzione ai blocchi di testo indicati da questo simbolo. *This points out a warning/note on key functions or useful information. Read the texts indicated by this symbol with utmost attention.*
C ...	CONSULTAZIONE *CONSULT*	Occorre consultare il Manuale Istruzioni prima di effettuare una determinata operazione. *Consult the instruction manual before carrying out a specific procedure*.

2 - DESCRIZIONE MACCHINA
TOOL DESCRIPTION

2.1 - PRINCIPIO DI FUNZIONAMENTO
OPERATING SYSTEM

La *Esagonatrice oleopneumatica per sedi esagonali, RIV 990*, viene utilizzata per realizzare sedi esagonali.
Il sistema oleopneumatico utilizzato e le parti meccaniche che compongono la struttura interna della *RIV 990,* rispetto ad altri modelli danno un'ottima affidabilità in riduzione dei problemi dovuti all'usura dei componenti con conseguente aumento di durata e funzionalità. Le soluzioni tecniche adottate riducono le dimensioni e il peso della macchina rendendo la *RIV 990* assolutamente maneggevole.

The hydro-pneumatic Hexcutter Tool for Hexagonal Holes, RIV 990, is used for hexagonal Rivsert rivet nuts.
The hydro-pneumatic system and the mechanical components used in the inside structure of RIV 990, when compared with other riveting tools, result to be much more reliable. A tool feature is a reduction of the problems caused by the wear and tear of the components, and consequently the tool will last much longer and work better. The technical solutions adopted make the RIV 990 more compact and lighter: the result is a very handy tool.

2.2 - VIBRAZIONI
VIBRATION

In condizioni di impiego conformi alle indicazioni di corretto utilizzo, le vibrazioni non sono tali da fare insorgere situazioni di pericolo.

When used correctly, i.e. in compliance with the instructions given, the tool does not produce any dangerous vibration.

2.3 - EMISSIONI SONORE
NOISE LEVEL

La Macchina è progettata e realizzata in modo da ridurre alla sorgente il livello di emissione sonora; infatti, il livello di pressione acustica continuo equivalente ponderato A nel posto di lavoro dell'operatore non supera 80 dB (A).
In ogni caso, le informazioni citate, consentiranno all'Utente della Macchina di effettuare una migliore valutazione del pericolo e del rischio a cui è sottoposto.

The tool is designed and manufactured in such a way to reduce the noise level. The weighed equivalent continuous acoustic pressure level A in the operator position is indeed below 80 dB (A).
The information given can, in any event, allow the tool user to better evaluate the possible and eventual risks of danger.

2.4 - DATI TECNICI
TECHNICAL DATA

Di seguito sono riportati i dati e le caratteristiche tecniche della Macchina a cui occorre fare riferimento per ogni eventuale contatto con l'Assistenza Tecnica della *Rivit S.r.l.*.

The following table provides the technical data and features of the tool, to which you must refer when contacting the Technical Assistance Department of Rivit S.r.l..

TABELLA 2. 4 A - DATI E CARATTERISTICHE/*TABLE 2. 4 A - TECHNICAL DATA AND FEATURES*

PRESSIONE ARIA DI ESERCIZIO ***AIR WORKING PRESSURE***	6 bar
PRESSIONE ARIA MIN – MAX ***MIN – MAX AIR PRESSURE***	5 – 7 bar
CONSUMO ARIA PER CICLO a 6 bar ***AIR CONSUMPTION PER CYCLE at 6 bar***	2,5 litri
CORSA ***STROKE***	6 mm
FORZA DI TRAZIONE a 6 bar ***DRIVING FORCE at 6 bar***	19.000 N
PESO (senza equipaggiamento) ***WEIGHT (w/o equipment)***	2,3 Kg
VIBRAZIONI ***VIBRATIONS***	< 2,5 m/s^2
RUMOROSITA' ***NOISE LEVEL***	< 80 dB (A)

2.5 - EQUIPAGGIAMENTO
EQUIPMENT

Gli equipaggiamenti di seguito citati, sono riferiti a Macchine facenti parte della Produzione di serie.
Eventuali forniture speciali, potrebbero, di conseguenza, richiedere particolari diversi da quelli elencati.

The equipment stated hereafter refers to standard tools.
Any special tool could consequently require special parts, different to those listed.

Figura 2.5 – A/*Figure 2.5 – A*

RIF. *REF.*	CODICE *CODE*	Q.TÀ *Q.TY*	DESCRIZIONE *DESCRIPTION*	RIV990-ESAGONATRICE OLEOPNEUMATICA X SEDI ESAGONALI *RIV990-HYDRO-PNEUMATIC PUNCHING TOOL FOR HEXAGONAL HOLE*
Fig.2.5-A	29863	1	RIV990-ESAGONATRICE OLEOPNEUMATICA X SEDI ESAGONALI *RIV990-HYDRO-PNEUMATIC PUNCHING TOOL FOR HEXAGONAL HOLE*	
87.	35278	2	CHIAVE FISSA 17 MM *17 MM WRENCH*	
67.	30644	1	OLIO IDRAULICO TIPO ISO VG 32 100CC *HYDRAULIC OIL TYPE ISO VG 32 100CC*	
86.	03698	1	VALIGIA IN PLASTICA *PLASTIC CASE*	
-	-	1	MANUALE DI ISTRUZIONI *INSTRUCTION MANUAL*	

2.5.1 - ACCESSORI A RICHIESTA
ACCESSORIES ON REQUEST

La Macchina può essere fornita con le seguenti opzioni:

The tool may be supplied with the following options:

2.5.1.1.1 KIT ASTA COMPLETO DI PUNZONE RINFORZATO M4 ESAGONO 6 da sostituire svitando la GHIERA (rif. 33 a pag. 11)
ROD KIT COMPLETE WITH REINFORCED PUNCH M4 HEXAGON 6 to be replaced unscrewing the RING-NUT (ref. 33, page 11)

RIF. *REF.*	CODICE *CODE*	Q.TÀ *Q.TY*	DESCRIZIONE *DESCRIPTION*
-	41969	1	KIT ASTA COMPLETO DI PUNZONE X INSERTO M4 ESAGONO 6 *ROD KIT COMPLETE WITH PUNCH FOR INSERT M4 HEXAGON 6*

2.5.1.1.1.1 E' POSSIBILE ORDINARE SINGOLARMENTE I TRE PARTICOLARI
PARTS 1., 2. AND 3. CAN BE ORDERED SEPARATELY

RIF. *REF.*	CODICE *CODE*	Q.TÀ *Q.TY*	DESCRIZIONE *DESCRIPTION*
1.	29752	1	MATRICE C/GHIERA X PUNZONE ESAGONO 6MM-M4 *DIE WITH RING NUT FOR PUNCH HEXAGON 6 MM-M4*
2.	41968	1	PUNZONE ESAGONO 6MM PER INSERTO M4 *PUNCH HEXAGON 6MM FOR INSERT M4*
3.	41957	1	ASTA X PUNZONE RINFORZATO X INSERTO M4 *ROD FOR*

CODICE *CODE*	**Q.TÀ** *Q.TY*	**DESCRIZIONE ARTICOLO** *ITEM DESCRIPTION*			
29749	1	PUNZONE ESAGONALE X INSERTO *HEXAGONAL PUNCH FOR INSERT*	M5 *M5*	ESAGONO 7 HEXAGON 7	
29250	1	PUNZONE ESAGONALE X INSERTO *HEXAGONAL PUNCH FOR INSERT*	M6 *M6*	ESAGONO 9 HEXAGON 9	
29750	1	PUNZONE ESAG. C/GHIERA X INSERTO *HEXAGONAL PUNCH W/RING NUT FOR INSERT*	M8 *M8*	ESAGONO 11 HEXAGON 11	
29752	1	MATRICE C/GHIERA X PUNZONE *DIE WITH RING-NUT FOR PUNCH*	ESAGONO 6 HEXAGON 6	M4 *M4*	
29753	1	MATRICE C/GHIERA X PUNZONE *DIE WITH RING-NUT FOR PUNCH*	ESAGONO 7 HEXAGON 7	M5 *M5*	
29251	1	MATRICE C/GHIERA X PUNZONE *DIE WITH RING-NUT FOR PUNCH*	ESAGONO 9 HEXAGON 9	M6 *M6*	
29754	1	MATRICE C/GHIERA X PUNZONE *DIE WITH RING-NUT FOR PUNCH*	ESAGONO 11 HEXAGON 11	M8 *M8*	
03698	1	VALIGIA IN PLASTICA *PLASTIC CASE*			

2.5.1.1.2 TABELLA PER FORO E SPESSORE
TABLE FOR HOLES AND THIKNESSES

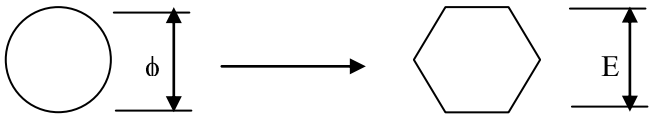

TABELLA 2. 5 /*TABLE 2.5*

FILETTO *INSERT*	**ϕ PREFORATO** *ϕ PREDRILLED*	**ESAGONO** *HEXAGON* E	SPESSORE MATERIALE *PLATE THICKNESS*		
			ALLUMINIO *ALUMINIUM*	ACCIAO (FERRO) *STEEL*	INOX *STAINLESS STEEL*
M4	Ø 6,25	6	0,5 – 2,5	0,5 – 1,5	0,5 – 1,5
M5	Ø 7,25	7	0,5 – 4,5	0,5 – 3,0	0,5 – 1,5
M6	Ø 9,25	9	0,5 – 4,5	0,5 – 3,0	0,5 – 1,5
M8	Ø 11,25	11	0,5 – 4,5	0,5 – 3,0	0,5 – 1,5

I fori indicati sono specifici per l'inserto esagonale.

The above listed hole measures are specific for hexagonal rivet nuts.

Resta inteso che qualsiasi modifica e/o aggiunta di accessori, deve essere esplicitamente approvata e realizzata a cura della *Rivit S.r.l.*.

It goes without saying that any modifications and/or additional accessories must be explicitly approved and manufactured by Rivit S.r.l..

3 - RICAMBI
SPARE PARTS

3.1 - PARTI DI RICAMBIO
SPARE PARTS

Figura 3.1 - A - Parti di ricambio/*Figure 3.1 - A – Spare Parts*

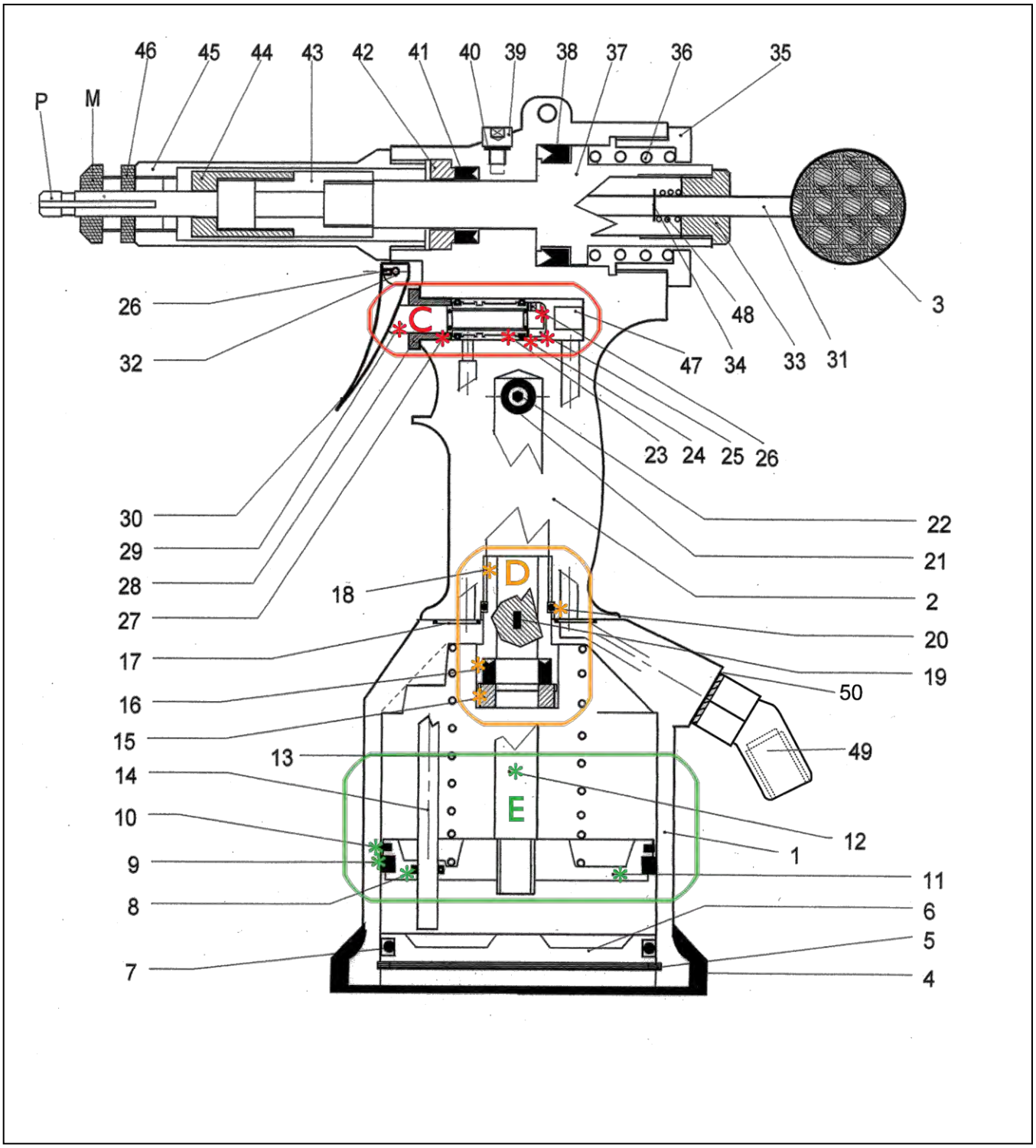

Vedere Figura 3.1 – A
See figure 3.1 - A

TABELLA 3.1/*TABLE 3.1*

RIF. *REF.*	CODICE *CODE*	Q.TÀ *Q.TY*	DESCRIZIONE *DESCRIPTION*	KIT	RIF. *REF.*	CODICE *CODE*	Q.TÀ *Q.TY*	DESCRIZIONE *DESCRIPTION*	KIT
1.	30917	1	CORPO PNEUMATICO/*PNEUMATIC CASING*		30.	23184	1	LEVA *LEVER*	
2.	31178	1	CORPO IMPUGNATURA *HANDLE CASING*		31.	31188	1	ASTA APRI PINZE PER INSERTI DA M4 A M8/*PLIERS OPENER BAR FOR M4÷M8 RIVET NUTS*	
3.	31154	1	SFERA/*BALL*						
4.	30931	1	BASE IN GOMMA/ *RUBBER BASE*		32.	30961	1	SPINA/*PIN*	
5.	30932	1	SEEGER *SNAP RING*		33.	31193	1	GHIERA *RING NUT*	
6.	30995	1	FONDELLO/*BOTTOM*		34.	31194	1	ARRESTO ANELLO/*RING STOP*	
7.	30935	1	OR/*O-RING*		35.	31195	1	FONDELLO/*BOTTOM*	
8.	30936	1	OR/*O-RING*	E	36.	43989	1	MOLLA *SPRING*	
9.	30937	1	GUARNIZIONE/*GASKET*	E	37.	31196	1	PISTONE IDRAULICO *HYDRAULIC PISTON*	
10.	30938	1	ANELLO DI RASAMENTO *SKIMMER RING*	E	38.	30980	1	GUARNIZIONE/*GASKET*	
11.	30939	1	PISTONE PNEUMATICO *PNEUMATIC PISTON*	E	39.	30981	1	VITE SPURGO *DISCHARGE SCREW*	
12.	30940	1	STELO/*STEM*	E	40.	30982	1	TENUTA OLIO *OIL SEAL*	
13.	30941	1	MOLLA *SPRING*		41.	30983	1	GUARNIZIONE/*GASKET*	
14.	30942	1	TUBO ARIA TRAZIONE *DRIVING AIR PIPE*		42.	30984	1	GHIERA/*RING NUT*	
15.	30943	1	GHIERA/*RING NUT*	D	43.	31198	1	ATTACCO PISTONE *PISTON CONNECTION*	
16.	30944	1	GUARNIZIONE/*GASKET*	D	44.	31199	1	GHIERA/*RING NUT*	
17.	30945	2	OR *O-RING*		45.	31200	1	CANOTTO/*SLEEVE*	
18.	30946	1	GUIDA STELO + RASAMENTO *STEM GUIDE + SKIMMER*	D	46.	31201	1	GHIERA/*RING NUT*	
19.	30949	1	SPINA/*PIN*		47.	31202	1	ARRESTO *STOPPING DEVICE*	
20.	30075	1	OR/*O-RING*	D	48.	31203	1	MOLLA/*SPRING*	
21.	30951	1	RONDELLA TENUTA OLIO *OIL SEAL WASHER*		49.	32355	1	ATTACCO ARIA SNODATO FILETTO 1/4" +1/4"GAS/*SUPPLE AIR CONNECTION THREAD 1/4"+1/4"GAS*	
22.	30952	1	TAPPO OLIO/ *OIL CAP*						
23.	30953	1	VALVOLA/*VALVE*	C	50.	35383	1	RONDELLA TENUTA /*SEAL WASHER*	
24.	30954	2	GUARNIZIONE *GASKET*	C					
25.	30955	1	FONDELLO VALVOLA *BOTTOM VALVE*	C	M	Vedi pag.9 *See page 9*		MATRICE *DIE*	
26.	30956	2	GRANO *NUT*	C	P	Vedi pag.9 *See page 9*		PUNZONE/*PUNCH*	
27.	30957	2	OR/*O-RING*	C					
28.	30958	1	GHIERA/*RING NUT*						
29.	30959	1	PERNO/*PIN*	C					

N.B. in caso di ordinazione indicare sempre il RIF. e la DESCRIZIONE.

NOTE: *When placing an order, please indicate always the REF. number and the DESCRIPTION.*

GRUPPI *GROUPS*							
N°	CODICE *CODE*	Q.TA *Q.TY*	DESCRIZIONE *DESCRIPTION*	N°	CODICE *CODE*	Q.TA *Q.TY*	DESCRIZIONE *DESCRIPTION*
KIT C	**30992**		**RUBINETTO** *TAP*	KIT D	**30993**		**GUIDA STELO** *STEM GUIDE*
23	30953	1	VALVOLA *VALVE*	15	30943	1	GHIERA *RING NUT*
24	30954	3	GUARNIZIONE *GASKET*	16	30944	1	GUARNIZIONE *GASKET*
25	30955	1	FONDELLO VALVOLA *BOTTOM VALVE*	18	30946	1	GUIDA STELO + RASAMENTO *STEM GUIDE + SKIMMER*
26	30956	1	GRANO *NUT*	20	30950	1	OR *O-RING*
27	30957	2	OR *O-RING*				
29	30959	1	PERNO *PIN*	KIT E	**30994**		**PISTONE PNEUMATICO** *PNEUMATIC PISTON*
				8	30936	1	OR *O-RING*
				9	30937	1	GUARNIZIONE *GASKET*
				10	30938	1	ANELLO DI RASAMENTO *SKIMMER RING*
				11	30939	1	PISTONE PNEUMATICO *PNEUMATIC PISTON*
				12	30940	1	STELO *STEM*

(*) Articoli speciali.

(*) Special items.

3.2 - ORDINAZIONE RICAMBI
ORDERING SPARE PARTS

Si rammenta che solo i distributori di zona autorizzati possono effettuare riparazioni sulla Macchina, in loro mancanza si deve chiedere l'Intervento del Centro di Assistenza Tecnica della *Rivit S.r.l.*, che è disponibile con Personale Qualificato, attrezzi ed attrezzature idonee, nonché con parti di ricambio originali.
Per effettuare l'ordine di ricambi sopra-elencati, seguire le istruzioni elencate al paragrafo 1.2.

Remember that only local authorised dealers are allowed to repair the tool. Failing this, you are requested to contact the Technical Assistance Service of Rivit S.r.l., where qualified engineers avail of the correct tools and original spare parts to solve any problems.
Follow the instructions given in section 1.2. to order the spare parts previously listed.

4 - SICUREZZA
SAFETY

4.1 - AVVERTENZE GENERALI
GENERAL WARNINGS

L'Operatore deve leggere con molta attenzione le informazioni riportate nel presente Manuale, con particolare riguardo alle opportune precauzioni per la Sicurezza elencate in questo capitolo.
È indispensabile, inoltre, che l'Operatore segua le avvertenze di seguito elencate:

The operator must read carefully the information given in the present manual, especially with regard to the safety precautions listed in this chapter.
The operator must also observe the warnings listed below:

- Si raccomanda l'uso della Macchina da parte di personale specializzato;
  The tool shall be used exclusively by trained personnel.
- Mantenere la Macchina e la zona di lavoro in ordine e pulita;
  The tool and the work area shall be kept clean and tidy.
- Appoggiare la Macchina verticalmente sulla base in gomma in una zona piana per evitare cadute;
  The tool shall be rested upright on the rubber base on a flat surface to prevent it from dropping.
- Non utilizzare la Macchina se non in condizioni psicofisiche normali;
  The tool shall only be used in normal psychophysical conditions.
- Indossare un vestiario idoneo al fine di evitare impedimenti e/o impigliamento pericoloso verso/dalla Macchina;
  The user shall wear suitable clothing taking care to avoid entanglement of loose parts, ties, long hair, cleaning rags etc. in the tool itself.
- Usare durante l'impiego dell'utensile occhiali o visiere protettive e guanti;
  When using the tool, the wearing of safety glasses is required both by the operator and others in the vicinity to protect against fastener ejection. Besides we recommend wearing gloves when using the tool.
- Per eseguire le operazioni di manutenzione e/o di regolazione dell'utensile utilizzare gli accessori in dotazione indicati nel capitolo Manutenzione (vedere capitolo 6);
  The user shall use the accessories supplied and indicated in the 'servicing' chapter (see chapter 6) when servicing and/or adjusting the tool.
- Non rimuovere od alterare le targhe apposte dalla *Rivit S.r.l.* sulla Macchina;
  The plates applied on the tool by Rivit S.r.l. shall not be removed or altered.
- Non lasciare che persone estranee al lavoro tocchino gli utensili;
  Unauthorised personnel shall not be allowed to touch the tool.
- Assicurarsi che i tubi di alimentazione dell'aria compressa siano correttamente dimensionati per l'uso previsto;
  Make sure that the air supply hoses are correctly sized for the use envisaged.
- Non trascinare l'utensile collegato all'alimentazione tirandolo per il tubo; mantenere quest'ultimo lontano da fonti di calore e da oggetti taglienti;
  Do not drag the tool holding it by the hose when it is connected to the power supply. Keep the hose away from sources of heat and from sharp objects.
- Dopo avere eseguito operazioni di riparazione e/o registrazione assicurarsi di avere rimosso le chiavi di servizio o di registrazione;
  Remember to remove service or adjustment keys after having carried out repair and/or adjustment jobs.
- Prima di scollegare il tubo dell'aria compressa dall'attrezzo, assicurarsi che quest'ultimo non sia in pressione;
  Before disconnecting the compressed air hose from the tool, ensure it is not pressurised.
- Gli interventi di riparazione e pulizia dell'utensile dovranno essere eseguiti con Macchina non alimentata;
  Tool repairs and cleaning jobs must be carried out with the tool disconnected from the power supply.
- Per le operazioni di carica olio usare solo fluidi con caratteristiche indicate nel presente fascicolo;
  When filling with oil, only use fluids with the characteristics indicated herein.
- In caso di perdite accidentali di olio che dovessero venire a contatto con la pelle lavarsi accuratamente con acqua e sapone alcalino;
  If you should accidentally spill oil on your skin, rinse and wash thoroughly with water and alkaline soap.
- È consigliabile, dove possibile, l'uso di un bilanciatore di sicurezza per sostenere la Macchina;
  Where possible, you are recommended to use a safety balance to support the tool.
- Possibile rischio di colpi di frusta da parte dei tubi di aria compressa;
  Pay attention to possible risk of whiplash with the air supply hoses.
- Non puntare l'attrezzo verso l'operatore o altre persone che si trovino in vicinanza.
  Do not operate the tool when it is directed towards any person(s) or the operator.

4.2 - USO PREVISTO
INTENDED USE

L'uso della Macchina è finalizzato esclusivamente alla realizzazione di sedi esagonali.

The tool is designed exclusively to carry out hexagonal holes.

4.3 - CONTROINDICAZIONI D'USO
OPERATING CONTRAINDICATIONS

La Macchina non deve essere utilizzata:

- Per utilizzi diversi da quelli esposti al 3.2
- In atmosfera esplosiva, aggressiva o ad alta concentrazione di polveri o sostanze oleose in sospensione nell'aria.
- In atmosfera a rischio d'incendio
- Esposta alle intemperie

The tool shall not be used:

- *For purposes different to those listed in previous para 3.2.*
- *In explosive or aggressive atmosphere or when there is an excessive amount of dust or oil in the air.*
- *In atmosphere subject to the risk of fire.*
- *When it is exposed to weather conditions.*

4.4 - RISCHI RESIDUI
RESIDUE RISKS

Durante il normale ciclo di lavorazione e durante la manutenzione, gli Operatori sono esposti ad alcuni rischi residui che, per la natura stessa delle operazioni, non possono essere totalmente eliminati:

- **Rischio di rottura del tubo di alimentazione, in quanto contiene aria compressa. È quindi indispensabile che non venga superato il valore di pressione massima indicata nei dati tecnici** (vedere paragrafo 2.4, pag. 7).

During the normal working cycle and when servicing the tool, the operators are exposed to some residue risks which, due to the nature of the operations to be carried out, cannot be totally eliminated.

- ***Risk of breakage of the supply hose due to the fact that it contains compressed air. It is therefore absolutely crucial not to exceed the maximum pressure indicated in the technical data*** *(see section 2.4, page 7).*

4.5 - IDENTIFICAZIONE / MATRICOLA
IDENTIFICATION/SERIAL NUMBER

MODELLO E MATRICOLA
INCISI SUL CILINDRO ESTERNO
MODEL AND SERIAL NUMBER
ETCHED IN THE OUTER CASING

Etichetta adesiva ove viene riportato il Modello della Macchina, il nome Costruttore e la marcatura CE.
Adhesive label indicating the tool model, the name of the manufacturer and the EC marking.

5 - INSTALLAZIONE
INSTALLATION

5.1 - TRASPORTO E MOVIMENTAZIONE
TRANSPORT AND HANDLING

L'utensile può essere trasportato a mano ed è consigliabile dopo l'uso riporlo nel proprio imballo.
Il corretto uso della valigia garantisce un trasporto sicuro.

The tool can be transported by hand. You are recommended to store the tool in its case after using it.
The tool can be transported safely if it has been correctly put away in its case.

☞ A 1	Danni alla macchina causati durante il Trasporto e la Movimentazione, **non sono coperti da GARANZIA**. Riparazioni o sostituzioni di parti danneggiate sono a carico del Cliente. *Damages to the tool caused during transport and/or handling are* ***not covered by WARRANTY.*** *Repairs or replacements of damaged parts are at Customer's charge.*

5.2 - STOCCAGGIO
STORAGE

In caso di lunga inattività, la Macchina deve essere immagazzinata con le precauzioni relative al luogo ed ai tempi di Stoccaggio:

- Immagazzinare la Macchina in luogo chiuso
- Proteggere la Macchina da urti e sollecitazioni, utilizzando l'apposita valigia
- Proteggere la Macchina dall'umidità e da escursioni termiche elevate
- Evitare che la Macchina venga a contatto con sostanze corrosive.

If you are not going to use the tool for a long time, you must put it away according to the following suggestions:

- *Store the tool indoors.*
- *Protect the tool from impacts and stresses by keeping it in its case.*
- *Protect the tool from damp and excessive thermal excursions.*
- *Keep the tool away from corrosive substances.*

5.3 - COLLEGAMENTI
CONNECTIONS

Al fine di evitare qualsiasi tipo di problema al momento dell'avviamento della Macchina, è bene attenersi a quanto di seguito descritto.

To avoid all sorts of problems when starting the tool you are recommended to observe the following:

5.3.1 - PNEUMATICO
PNEUMATIC

L'allacciamento alla rete pneumatica si effettua con un tubo dotato di innesto rapido 1/4"+1/4" gas da collegare al raccordo snodato fornito in dotazione con la Macchina.
Il tubo deve essere sufficientemente flessibile e soddisfare i requisiti di sicurezza relativi ai prodotti in pressione.

The pneumatic line is connected by mean of a quick-release coupling hose to be attached to the supple air connection, thread 1/4"+1/4" gas, supplied with the tool.
The air supply hose must be flexible and must meet the safety requirements of the pressurised products.

5.4 - ALIMENTAZIONE DELL'ARIA
AIR SUPPLY

L'aria di alimentazione deve essere libera da corpi estranei e da umidità per proteggere la Macchina da usura precoce delle parti in movimento; è consigliabile, pertanto, aria secca e non lubrificata.

The air supply line must be free from dirt and damp to prevent the early wear of the moving components of the tool. You are therefore recommended to use dry air: i.e. not greased.

5.5 - CONTROLLI PRELIMINARI

PRELIMINARY CHECKS

Prima della messa in funzione della Macchina, è necessario eseguire una serie di verifiche e controlli allo scopo di prevenire errori o incidenti durante la fase di Messa in funzione.

- Verificare che la Macchina non abbia subito danni durante la fase di trasporto;
- Controllare l'esatto collegamento del tubo dell'aria compressa all'attacco aria in dotazione alla Macchina;

Before putting the tool into service you need to make a few inspections and checks in order to prevent errors or accidents while starting it.

- *Check if the tool has been damaged during transport.*
- *Check if the compressed air hose is perfectly connected to the air supply line.*

6 - FUNZIONAMENTO
OPERATION

6.1 - ADDETTI
OPERATORS

La Macchina è stata concepita per l'utilizzo da parte di un solo Operatore.
Il Personale addetto ad operare sulla Macchina, deve possedere (oppure acquisire tramite adeguata formazione ed addestramento) i requisiti di seguito indicati, ed essere, inoltre, a conoscenza del presente Manuale e di tutte le informazioni relative alla Sicurezza:

- Cultura generale e tecnica a livello sufficiente per comprendere il contenuto del Manuale ed interpretare correttamente Disegni e Schemi;
- Conoscenza delle principali Norme igieniche, antinfortunistiche e tecnologiche;
- Conoscenza complessiva della linea e dello stabilimento in cui è inserita la Macchina;
- Sapere come comportarsi in caso di Emergenza, dove reperire i mezzi di protezione individuale e come usarli correttamente.

I Manutentori, oltre alle caratteristiche sopracitate, devono avere anche una adeguata preparazione Tecnica.

The tool is designed to be used by one operator only.
Tool operators must satisfy the requirements stated hereafter (or they must be informed and trained accordingly). They must be aware of the manual herein and of all information relevant to safety:

- *They must have some general and technical education, to a sufficient level to be able to understand the manual and to interpret the drawings and the diagrams correctly.*
- *They must be acquainted with the main hygienical rules, and with the industrial-safety and technological instructions.*
- *They must have an overall knowledge of the line and of the factory in which the tool is installed.*
- *They must know how to act in case of emergency, where to find the individual protection means and how to use them correctly.*

Together with the above-mentioned requirements, the service technicians must also have an appropriate technical training.

6.2 - PREPARAZIONE DELLA MACCHINA
TOOL PREPARATION

Figura 6.2 – A/*Figure 6.2 - A*

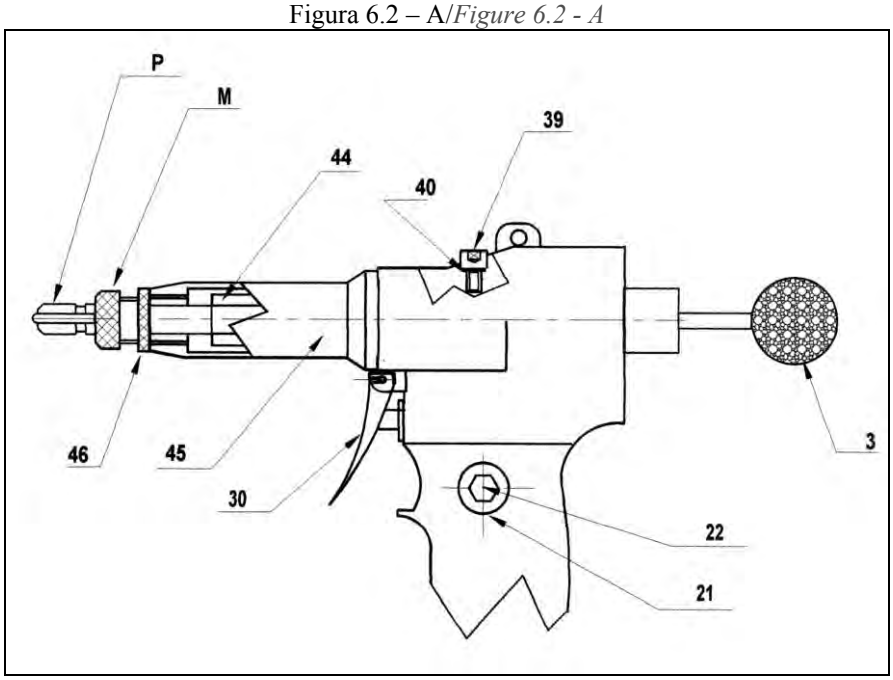

Durante l'operazione di preparazione dell'attrezzo è necessario che esso ***non*** sia collegato all'aria compressa.
La scelta della coppia punzone (**P**) e matrice (**M**) deve essere adeguata alla misura della sede che si vuole eseguire.

*When you are setting the tool, it must **not** be connected to the airline inlet*
*The choice of the punch (**P**) and of the relevant die (**M**) must be in accordance to the size of the hole to be carried out.*

6.3 - MESSA IN FUNZIONE E SOSTITUZIONE DEL PUNZONE E DELLA MATRICE
PUTTING INTO SERVICE AND REPLACING OF THE PUNCHES AND OF THE DIE

Vedere Figura 6.2 - A (Pag. 17).
Prima di utilizzare la Macchina e dopo ogni cambio di formato occorre eseguire le seguenti operazioni in funzione del formato che si vuole tranciare:

- Togliere il canotto **45** e la ghiera **44**;
- Inserire il punzone (**P**) nella ghiera **44** e rimontarla;
- Riavvitare il canotto **45** e su di esso la matrice (**M**) con la relativa ghiera e bloccarla in posizione tale da lasciare scoperta la zona cilindrica ricavata sull'estremità del punzone.

Refer to figure 6.2 - A (page 17).
Before you start using the tool and after every size change, you need to execute the following procedure according to the size of the hole to be carried out:

- *You have to take off sleeve **45** and ring-nut **44**;*
- *Insert the punch (**P**) inside the ring-nut 44 and screw it again;*
- *Screw in sleeve 45, then the die (**M**) with its relevant ring-nut, and block it leaving outside the cylindrical end of the punch.*

7 - MANUTENZIONE
SERVICING THE TOOL

7.1 - STATO DI MANUTENZIONE
MAINTENANCE STATUS

Le manutenzioni devono essere effettuate a Macchina ferma ed a energia pneumatica scollegata.

Maintenance operations must be carried out with the tool stopped and disconnected from the pneumatic supply line.

Raccomandazioni:
- Rispettare le istruzioni per la manutenzione della Macchina.
- A garanzia della sicurezza e di un perfetto funzionamento della Macchina è necessario che le eventuali sostituzioni siano effettuate esclusivamente con ricambi originali.

Warnings:
- *The tool maintenance instructions must be followed carefully.*

To ensure safety and perfect tool efficiency, you are recommended to use exclusively ORIGINAL spare parts.

7.2 - PULIZIA
CLEANING

È bene provvedere periodicamente (dipende dal tipo e dalla frequenza di utilizzo) alla completa pulizia esterna della Macchina.

It is a good rule to completely clean the tool externally on a periodic basis (depending on the type and frequency of use).

P 1	**Escludere tutte le fonti di Alimentazione della Macchina** Prima di effettuare le operazioni di pulizia, l'Operatore deve munirsi di mezzi idonei alla protezione individuale. ***Shut-off all sources of power to the tool*** *The operator must wear and use suitable personal protections before starting to clean the tool.*

7.3 - MANUTENZIONE ORDINARIA
ORDINARY MAINTENANCE

La Manutenzione ordinaria programmata, comprende ispezioni, controlli e interventi che, per prevenire fermate e guasti, tengono sotto controllo sistematico:
- Lo stato di lubrificazione della Macchina;
- Lo stato delle parti soggette ad usura.

In order to prevent stoppages and faults of the tool, an ordinary maintenance (including inspections, checks and operations) must be scheduled to keep the following under systematic control:
- *state of lubrication of the tool.*
- *state of wear of consumables.*

7.3.1 - RIPRISTINO OLIO CIRCUITO OLEODINAMICO
REFILLING THE HYDRAULIC CIRCUIT WITH OIL

Figura 7.3 – A/*Figure 7.3 - A*

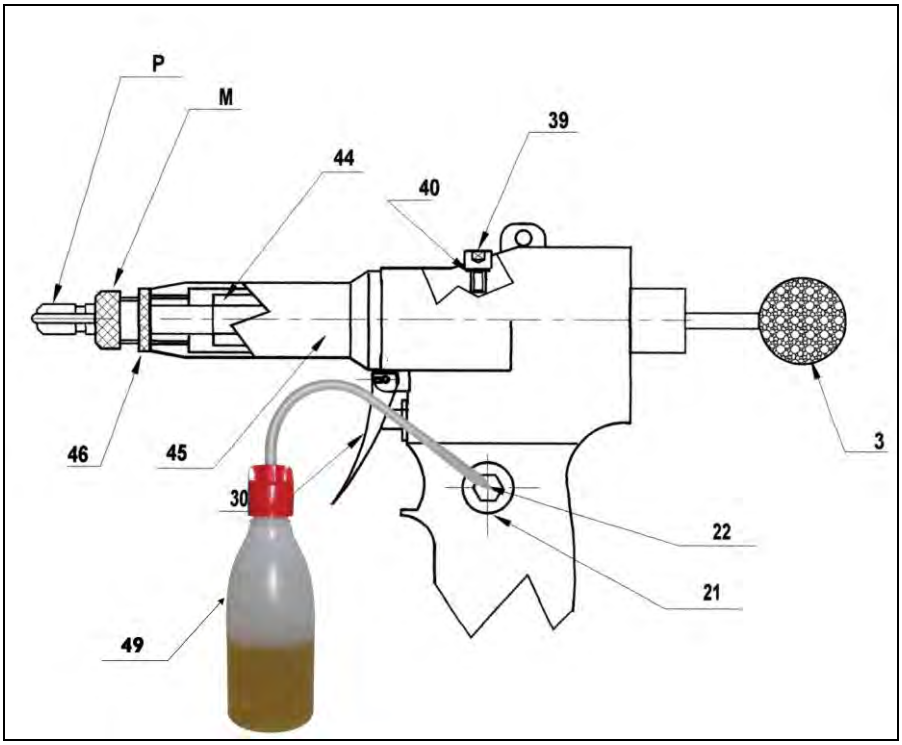

Il ripristino dell'olio del circuito oleodinamico si rende necessario dopo un lungo periodo di lavoro, quando si avverte un calo di corsa dell'attrezzo.
Procedere quindi come segue:

- ***Non*** collegare l'attrezzo all'aria compressa;
- Svitare la vite **39** di circa 3 giri;
- Rimuovere il tappo **22** e la relativa guarnizione **21**;
- Porre in posizione orizzontale l'attrezzo e versare lentamente l'olio idraulico (viscosità 32°) **49** fino a pieno riempimento del circuito: ciò avviene quando l'olio inizia a fuoriuscire dalla vite **39**;
- Bloccare la vite **39**;
- Avvitare il tappo **22** facendo attenzione a non rovinare i labbri della guarnizione **21**.

Nell'effettuare le suddette operazioni è necessario essere muniti di guanti.
Non disperdere l'olio sostituito nell'ambiente, ma avvalersi delle ditte autorizzate al suo smaltimento.

Attenzione: in caso di perdite accidentali di olio che dovessero venire a contatto con la pelle, lavarsi accuratamente con acqua e sapone alcalino.

Priming has to be done with the tool disconnected from the pneumatic supply line.
The hydraulic circuit needs to be refilled with oil after a continuous use, and when you notice a reduction in the tool stroke.
Proceed as follows:

- ***Do not connect*** *the airline to the tool inlet.*
- *Unscrew screw **39** by roughly 3 turns.*
- *Remove cap **22** together with the relative gasket **21**.*
- *Put the tool in a horizontal position and slowly pour in the hydraulic oil (32° viscosity) **49** until the circuit is full: you will realise this when the oil spills out of screw **39**.*
- *Block now screw **39**.*
- *Screw cap **22** back on, being careful not to ruin the lips of gasket **21**.*

Wear gloves when managing the oil.
Do not *throw the old oil outdoors but hand it over to an authorised waste disposal centre.*

Warning!: if you should accidentally spill oil on your skin, wash and rinse thoroughly with water and alkaline soap.

7.3.2 - PARTI SOTTOPOSTE AD AZIONI DI USURA
PARTS SUBJECT TO WEAR

Controllare periodicamente lo stato di usura della base in gomma, in quanto è stata realizzata per garantire la stabilità dell'attrezzo. In caso di sostituzione, ordinare la base di ricambio alla *Rivit S.r.l.* indicando anno/matricola della Macchina (vedere paragrafo 4.5, pag. 14).
Controllare periodicamente lo stato di usura del punzone per esagono e della matrice esagonale, sostituendole con le modalità indicate al paragrafo 6.3 (pag. 17).
I pezzi di ricambio vanno richiesti esclusivamente alla *Rivit S.r.l.*.

On a periodic basis check the state of wear of the rubber base, as this is what ensures the stability of the tool. If it should need to replace it, order the spare base from Rivit S.r.l. specifying the year/serial number of the tool (see section 4.5, page 14).
On a periodic basis check the state of wear of both the punch and the hexagonal die following the instructions given in above section 6.3 (page 17)
Spare parts are to be ordered exclusively to Rivit S.r.l.

8 - DIAGNOSTICA E RIPARAZIONI
FAULT DIAGNOSIS AND REPAIRS

8.1 - RIPARAZIONI
REPAIRS

Per assicurare la funzionalità e la sicurezza della Macchina, qualsiasi intervento di riparazione deve essere eseguito esclusivamente dal distributore di zona autorizzato o dal Centro Assistenza Tecnica della *Rivit S.r.l.* (vedere paragrafo 1.2, pag. 5).

To ensure the operational efficiency and safety of the tool, all repair jobs shall be carried out exclusively by the local authorised dealer or by the Technical Assistance Service of Rivit S.r.l. (see section 1.2, page 5).

8.2 - RICHIESTA DI ASSISTENZA
REQUESTING ASSISTANCE

Per qualsiasi tipo di informazione relativa all'Uso, alla Manutenzione, alla Installazione, alle Riparazioni, ecc. la *Rivit S.r.l.* si ritiene sempre a disposizione delle richieste del Cliente.
Da parte di quest'ultimo è opportuno porre i quesiti in termini chiari, con riferimenti al presente Manuale ed alle istruzioni elencate al paragrafo 1.2.

For any information concerning Use, Maintenance, Installation, Repair and so on, Rivit S.r.l. is at the Customer's full disposal for all enquiries.
When making enquiries the customer is requested to be absolutely clear and to make always reference to this Manual and, in particular, to the instructions given in section 1.2.

9 - DEMOLIZIONE
DISMANTLING INSTRUCTIONS

9.1 - DEMOLIZIONE DELLA MACCHINA
DISMANTLING INSTRUCTIONS

All'atto della Demolizione è necessario separare le parti in materiale plastico che devono essere inviate a raccolte differenziate nel rispetto della Normativa vigente.
Per quanto concerne la massa metallica della Macchina, è sufficiente la suddivisione tra le parti acciaiose e quelle in altri metalli o leghe, per un corretto invio al riciclaggio per fusione.
L'olio contenuto nella Macchina non deve essere disperso nell'ambiente, ma occorre avvalersi delle ditte autorizzate al suo smaltimento.

When demolishing the tool you need to separate the plastic parts, which are to be disposed of in compliance with current Regulations.
As for the bulk metal part of the tool, simply split-up the steel parts from those in other metals or alloys and send to be melted down and recycled.
The oil drained from the tool must not be thrown outdoors but handed over to an authorised spent oil disposal centre.

10 - ALLEGATI
ENCLOSED DOCUMENTS

10.1 - DICHIARAZIONE
DECLARATION

È allegata la seguente Dichiarazione:

- Dichiarazione di Conformità alla DIRETTIVA 2006/42/CE.

The following declaration is enclosed:

- *Declaration of Conformity to DIRECTIVE 2006/42/EC.*

NOTE
NOTES

NOTE
NOTES

NOTE
NOTES

DICHIARAZIONE DI CONFORMITA'
DECLARATION OF CONFORMITY

RIVIT S.r.l.
Via Marconi, 20 - loc. Ponte Rizzoli - 40064 Ozzano Emilia (Bologna) - Italy

DICHIARA
DECLARE

nella persona di:
in the person of:
Manuele Avanzolini
(Responsabile Legale)
(Managing Director)

sotto la propria esclusiva responsabilità che la Macchina
under our sole responsibility that the tool

RIV 990

N Matricola/*Serial No.* : _____

alla quale questa dichiarazione si riferisce è:
to which this declaration relates is:

CONFORME
IN CONFORMITY

alle disposizioni della Direttiva Macchine 2006/42/CE
with the provisions of the Machine Directive 2006/42/EC

Documentazione tecnica presso:
Technical documentation at:

RIVIT S.r.l.
Via Marconi, 20 - loc. Ponte Rizzoli
40064 Ozzano Emilia (Bologna) - Italy

Ozzano, il _____

Firma/Signature

Rivit S.r.l. Via Marconi, 20 – loc. Ponte Rizzoli 40064 Ozzano dell'Emilia (Bologna) Italy
Phone. 0039 051 4171111 Fax 0039 051 4171129

www.rivit.it - rivit@rivit.it